LE FAUCHAGE A PROXIMITE D'UN ARBRE

Le fauchage peut altérer la base des troncs

L'utilisation d'outils mécaniques de fauche (débroussailleuse, tondeuse, faucheuse) à proximité d'un arbre risque fortement de créer des plaies à la base du tronc et au niveau du collet.

Ces plaies, si elles ont une surface importante ou si elles sont répétées lors des tontes et des fauches successives, peuvent altérer considérablement l'arbre et parfois le condamner.

Les jeunes arbres dont l'écorce est fine sont les plus sensibles. En effet, ces blessures détruisent les canaux du xylème et du liber et coupent donc la circulation de la sève entre le système racinaire et la partie aérienne de l'arbre ! Si la blessure est annulaire (tout autour du tronc) la sève ne circule plus et l'arbre meurt.

Les arbres adultes sont eux aussi sensibles à ce type de blessures car les plaies sur les racines affleurantes ou les collets sont des sources d'entrées pour les champignons pathogènes. Certains arbres à écorces fines (hêtre, charme, …) sont davantage exposés.

Comment éviter les blessures

Pour éviter ces blessures il est tout à fait possible de laisser la végétation se développer à proximité immédiate du collet. Elle peut ensuite être arrachée soigneusement à la main si cela est jugé utile.

La solution du paillage est un excellent moyen pour éloigner les outils de fauche du collet de l'arbre (la végétation herbacée ne se développe pas sous les surfaces paillées).
La plantation de vivaces, de plantes tapissantes ou d'arbustes au pied des arbres permet aussi d'éviter les blessures.

Des manchons protecteurs de collets, en polyéthylène, ajourés, d'une vingtaine de centimètres de haut, fendus longitudinalement pour être insérés à la base du tronc, peuvent aussi être efficaces pour les jeunes plantations. (Consultez la fiche « Protection des jeunes plantations »)

Bien choisir et utiliser les débroussailleuses

Dans le cas d'utilisation d'une débrousailleuse classique (à fil ou à couteau) un soin particulier doit être apporté pour ne jamais mettre en contact l'outil tranchant avec l'écorce.
La technique consiste à toujours placer le capot de protection en butée sur la base du tronc et de faucher dans cette position en tournant autour du collet de l'arbre.

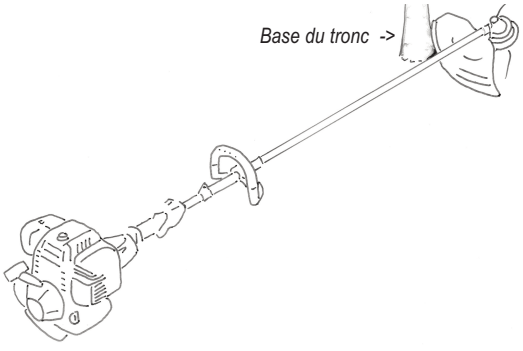

Il existe des outils mécaniques qui peuvent être utilisés à proximité des collets sans les endommager : Pour le fauchage, des outils « à lames réciproques » ne causent pas de dégâts. Deux lames en forme de disques crénelés tournant en sens opposés créent un effet de ciseau et ne projettent pas les végétaux coupés. Ils peuvent venir en contact des écorces sans les blesser.

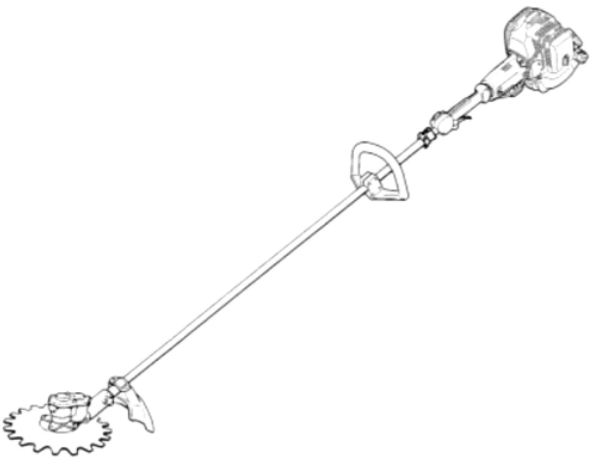

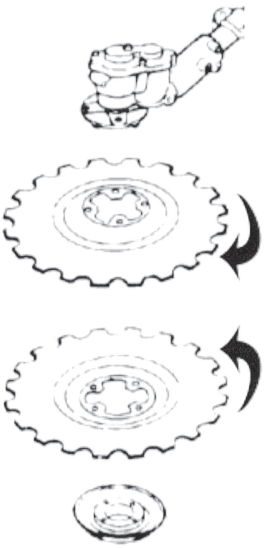

Auteurs : Augustin BONNARDOT, Forestier Arboriste Conseil
Illustrations : Augustin BONNARDOT et Laure PIEDELOUP
Documentation : RedMax

Janvier 2017